TD2241

Transmetteur de température avec affichage

TD-150CFED06-A-ZVG/US

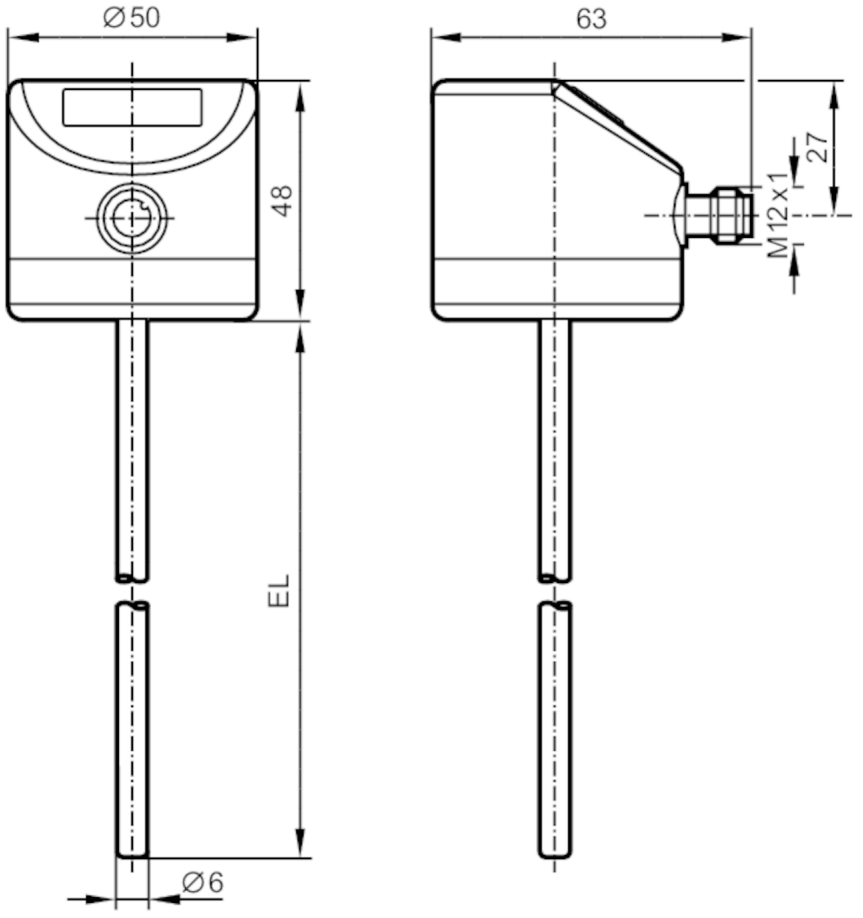

EL = Longueur d'installation

EC 1935/2004 FCM IO-Link

Caractéristiques du produit			
Nombre des entrées et sorties		Nombre des sorties analogiques: 1	
Etendue de mesure		-50...150 °C	-58...302 °F
Interface de communication		IO-Link	
Raccord process		Adaptateur de serrage Ø 6 mm	
Longueur d'installation EL	[mm]	150	
Application			
Elément de mesure		1 x Pt 1000; (selon DIN EN 60751, classe A)	
Fluides		milieux liquides et gazeux	
Tenue en pression		160 bar	16 MPa
Résistance à la dépression		-1000 mbar	-0,1 MPa
Données électriques			
Tension d'alimentation	[V]	18...32 DC; ("supply class 2" selon cULus)	
Consommation	[mA]	< 50	
Classe de protection		III	
Protection contre l'inversion de polarité		oui	

TD2241

Transmetteur de température avec affichage

TD-150CFED06-A-ZVG/US

Retard à la disponibilité	[s]	2	
Entrées/sorties			
Nombre des entrées et sorties		Nombre des sorties analogiques: 1	
Sorties			
Nombre total de sorties		1	
Sortie signal		signal analogique; IO-Link; (configurable)	
Nombre des sorties analogiques		1	
Sortie analogique (courant)	[mA]	4...20	
Charge maxi	[Ω]	300	
Protection courts-circuits		oui	
Protection surcharges		oui	
Etendue de mesure / plage de réglage			
Etendue de mesure		-50...150 °C	-58...302 °F
Réglage usine		-10...150 °C	
Résolution			
Résolution sortie analogique	[K]	0,04	
Résolution affichage	[K]	0,1	
Exactitude / dérives			
Précision sortie analogique	[K]	± 0,3 + (± 0,1 % MS)	
Coefficient de température	[% du gain / 10 K]	0,1; (En cas de déviation de la condition de référence 25 °C)	
Temps de réponse			
Temps de réponse dynamique T05 / T09	[s]	1 / 3	
Interfaces			
Interface de communication		IO-Link	
Type de transmission		COM2 (38,4 kBaud)	
Révision IO-Link		1.1	
Conditions d'utilisation			
Température ambiante	[°C]	-25...80	
Température de stockage	[°C]	-40...100	
Protection		IP 67; IP 68; IP 69K	
Tests / Homologations			
CEM		DIN EN 61000-6-2	
		DIN EN 61000-6-3	
Tenue aux chocs		DIN IEC 68-2-27	50 g (11 ms)
Tenue aux vibrations		DIN IEC 68-2-6	10 g (10...2000 Hz)
MTTF	[Années]	407	
Remarque sur l'homologation		certificat usine à télécharger sur www.factory-certificate.ifm	
Homologation UL		N° d'agrément UL	K001
Données mécaniques			
Poids	[g]	340,5	
Boîtier		cylindrique	

TD2241

Transmetteur de température avec affichage

TD-150CFED06-A-ZVG/US

Dimensions	[mm]	Ø 6 / L = 198
Matières		inox (1.4404 / 316L); PEI; FKM
Matières en contact avec le fluide		inox (1.4404 / 316L) électropoli
Raccord process		Adaptateur de serrage Ø 6 mm
Caractéristiques de surface Ra/Rz des surfaces en contact avec le fluide		Ra: < 0,8
Diamètre de la sonde	[mm]	6
Longueur d'installation EL	[mm]	150

Afficheurs / éléments de service

Indication	Visualisation digitale, 4 digits
	Unité d'affichage / indication d'état, °C / °F

Remarques

Remarques	MS = échelle de mesure réglée
	Les valeurs de précision s'appliquent à de l'eau en circulation.
Quantité	1 pièces

Raccordement électrique

Connecteur: 1 x M12; codage: A
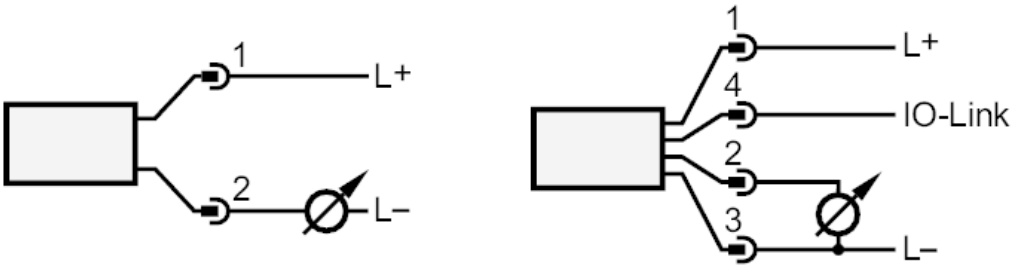
Raccordement