E30403

Tube protecteur à souder pour capteurs de température

WELDING THERMOWELL G1/2 V4A

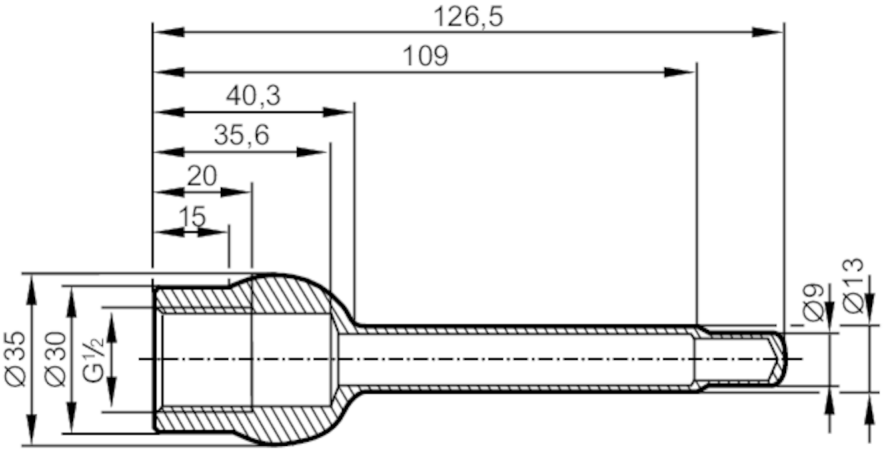

EC 1935/2004 **EHEDG** Certified **FCM** FDA

Application		
Version	pour capteurs de température TA343x, TAA431, TAD191	
Tenue en pression	160 bar	16 MPa
Etendue de mesure / plage de réglage		
Longueur de la sonde L [mm]	126,5	
Données mécaniques		
Poids [g]	180,8	
Matières	inox (1.4404 / 316L)	
Raccordement capteurs	G 1/2 cône d'étanchéité Ø 8,2 mm	
Raccord process	Ø 35 mm	
Caractéristiques de surface Ra/Rz des surfaces en contact avec le fluide	Ra < 0,6 µm	
Remarques		
Quantité	1 pièces	