E37521

Tube protecteur pour des sondes de température

THERMOWELL, D6/ G1/2 conical/L=150

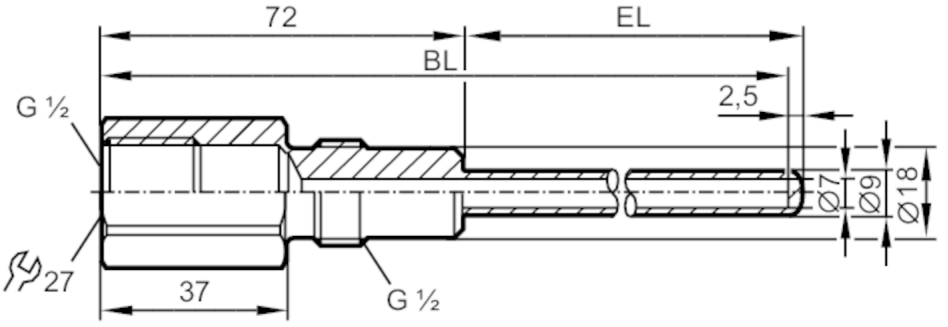

EC 1935/2004 EHEDG Tested FCM FDA

Application		
Version	pour capteurs de température EL = 150 mm	
Tenue en pression	16 bar	1,6 MPa

Données mécaniques		
Poids	[g]	197,5
Matières		inox (1.4404 / 316L)
Raccordement capteurs		G 1/2 cône d'étanchéité Ø 6 mm
Raccord process		G 1/2 filetage extérieur cône d'étanchéité
Caractéristiques de surface Ra/Rz des surfaces en contact avec le fluide		Ra < 0,6 µm
Longueur d'installation EL	[mm]	118
Longueur perçage BL	[mm]	187

Remarques	
Quantité	1 pièces